VER:1.0 | | 30.12.2015

ABB-Welcome

- EN Audio Family Kit Quick Installation Guide
- FR Guide d'installation rapide du kit familial audio
- IT Kit Audio Familiare Guida di Installazione Veloce
- FI Audio Perhe Pakin Pika-asennusohje
- SE Audio Family Kit Snabbinstallationsguide
- PL Instrukcja szybkiego instalowania kompletu domowego audio
- ES Guía de Instalación Rápida - Kit de Audio para la Familia
- PT Guia de Instalação Rápida do Kit de Áudio Familiar
- CZ Průvodce rychlou instalací rodinného audio soupravy
- SK Príručka pre rýchlu inštaláciu Rodinnej audio súpravy
- RU Руководство по быстрой установке аудио конмплекта для всей семьи
- NO Lydfamilie Utrustning Rask Installasjonsveiledning

3 4 0 3 0 2 0 0 2 9 0 0 1 0 0

ABB-Welcome

EN Wiring: 1 outdoor station + 1 indoor station
FR Câblage: 1 poste extérieur + 1 poste intérieur
IT Cablaggio: 1 stazione esterna + 1 stazione interna
FI Johdotus: 1 ulko-asema+1 sisä-asema
SE Kabeldragning: 1 utomhus station + 1 inomhus station
PL Okablowanie: 1 zewnętrzna stacja + 1 wewnętrzna stacja
ES Cableado: 1 estación de exterior + 1 estación de interior
PT Fiação: 1 estação exterior + 1 estação interior
CZ Elektrické vedení: 1 venkovní stanice + 1 vnitrní stanice
SK Prepojenie: 1 vonkajšia stanica + 1 vnútorná stanica
RU Электропроводка: 1 наружная станция + 1 внутренняя станция
NO Ledningsnett: 1 utendørsstasjon + 1 innendørsstasjon

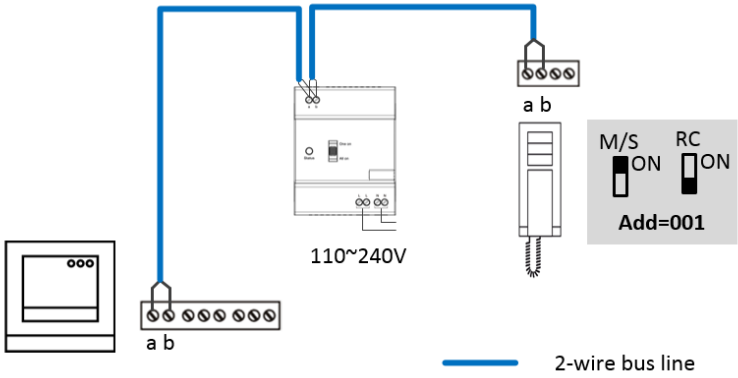

ABB-Welcome

EN Wiring: 1 outdoor station + 2 indoor stations
FR Câblage: 1 poste extérieur + 2 postes intérieurs
IT Cablaggio: 1 stazione esterna + 2 stazioni interne
FI Johdotus: 1 ulko-asema+2 sisä-asemaa
SE Kabeldragning: 1 utomhus station + 2 inomhusstationer
PL Okablowanie: 1 zewnętrzna stacja + 2 wewnętrzna stacja
ES Cableado: 1 estación de exterior + 2 estaciones en interior
PT Fiação: 1 estação exterior + 2 estações interiores
CZ Elektrické vedení: 1 venkovní stanice + 2 vnitrní stanice
SK Prepojenie: 1 vonkajšia stanica + 2 vnútorné stanice
RU Электропроводка: 1 наружная станция + 2 внутренние станции
NO Ledningsnett: 1 utendørsstasjon+ 2 innendørsstasjoner

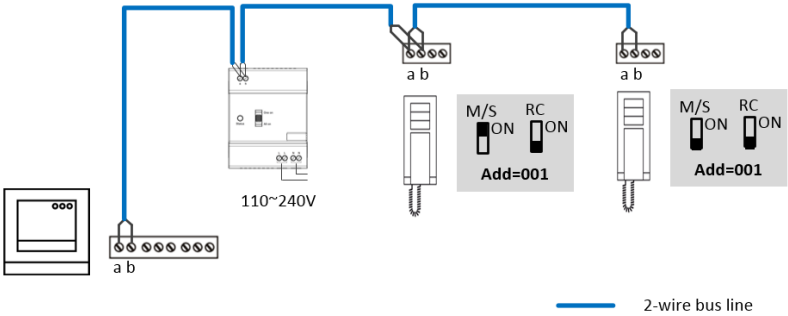

EN Recommended cable and distance (unit: m)
FR Câble et distance recommandé (unité: m)
IT Cavo e distanza raccomandati (unità: m)
FI Suositeltu kaapeli ja etäisyys (yksikkö: m)
SE Rekommenderad kabel och avstånd (enhet: m)
PL Zalecany przewód i odległość (jednostka: m)
ES Cable y distancia recomendados (unidad: m)
PT Cabo e distância recomendados (unidade:m)
CZ Doporučený kabel a vzdálenost (jednotka: m)
SK Odporúčaný kábel a vzdialenosť (jednotka: m)
RU Рекомендуемый кабель и расстояние (единица измерения: м)
NO Anbefalt kabel og avstand (enhet: m)

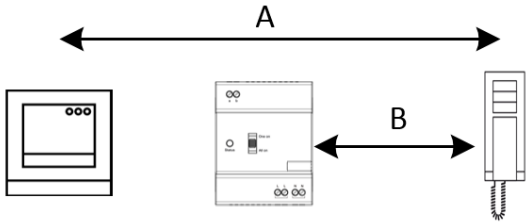

Cable	Coax, 75-5 Ø=0.75 mm, 0.45 mm²	RVV, Ø=1 mm, 2 x 0.75 mm²	J-Y(ST)-Y, Ø=0.8 mm, 2 x 0.5 mm²	J-Y(ST)-Y, Ø=0.6 mm, 2 x 0.28 mm²	UTP 5, 2 x Two pairs, each core Ø=0.5 mm 8 x 0.2 mm²
A	650	610	410	230	640
B	200	190	130	70	200

EN Maximum indoor stations in the same apartment with one mini system controller

FR Postes intérieurs maximaux dans le même appartement avec un contrôleur de système mini

IT Massimo di stazioni interne nello stesso appartemanto con un mini controllore di sistema

FI Maksimit sisä-asemat samassa asunnossa käyttäen yhtä minimi keskusyksikkötä

SE Maximala inomhus stationer i samma lägenhet med en mini systemstyrenheten

PL Maksymalne stacje wewnętrzne w tym samym mieszkaniu z jednym sterownikiem małego systemu

ES Estaciones interiores máximas en el mismo apartamento con un controlador de sistema mini

PT Máximo de estações interiores no mesmo apartamento com um mini controlador de sistema

CZ Maximální číslo vnitřních stanic ve stejném bytě s jedním miniregulátorem systému

SK Maximálny počet vnútorných staníc v rovnakom oddelení s jedným ovládačom mini systému

RU Максимум внутренних станций в одной квартире с одним мини-контроллером системы

NO Maksimum innendørsstasjoner på samme rom med en små system styreenhet

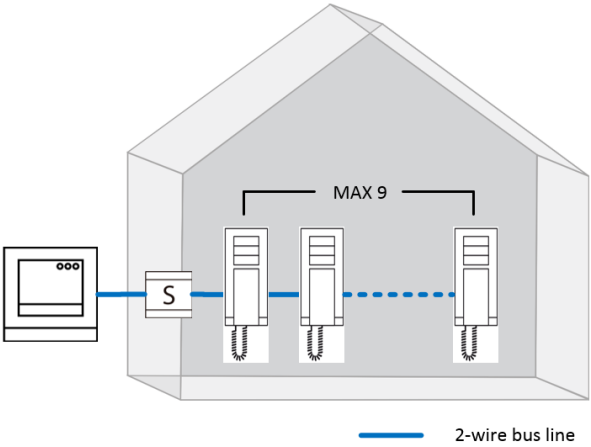

ABB-Welcome

EN Wiring: 2 outdoor stations + 1 indoor station
FR Câblage: 2 postes extérieurs + 1 poste intérieur
IT Cablaggio: 2 stazioni esterne + 1 stazione interna
FI Johdotus: 2 ulko-asemaa+1 sisä-asema
SE Ledningar: 2 utomhusstationer + 1 inomhus station
PL Okablowanie: 2 zewnętrzna stacja + 1 wewnętrzna stacja
ES Cableado: 2 estaciones en exterior + 1 estación de interior
PT Fiação: 2 estações exteriores + 1 estação interior
CZ Elektrické vedení: 2 venkovní stanice + 1 vnitrní stanice
SK Prepojenie: 2 vonkajšie stanice + 1 vnútorná stanica
RU Электропроводка: 2 наружные станции + 1 внутренняя станция
NO Ledningsnett: 2 utendørsstasjoner + 1 innendørsstasjon

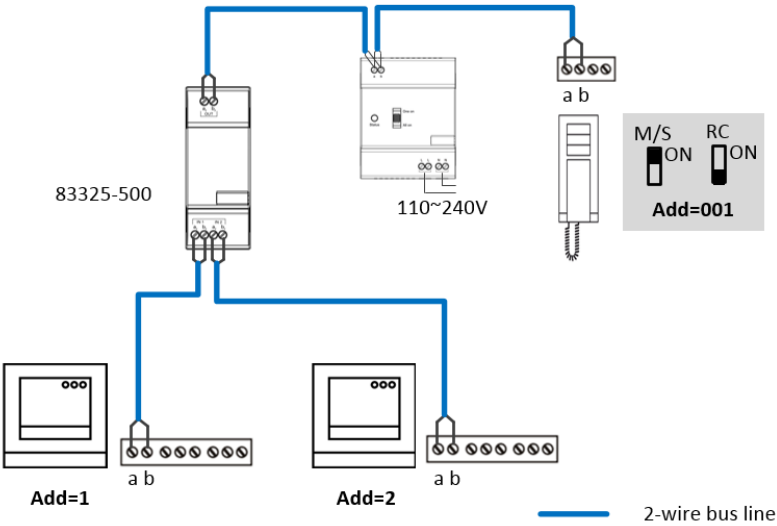

EN Recommended cable and distance (unit: m)
FR Câble et distance recommandé (unité: m)
IT Cavo e distanza raccomandati (unità: m)
FI Suositeltu kaapeli ja etäisyys (yksikkö: m)
SE Rekommenderad kabel och avstånd (enhet: m)
PL Zalecany przewód i odległość (jednostka: m)
ES Cable y distancia recomendados (unidad: m)
PT Cabo e distância recomendados (unidade:m)
CZ Doporučený kabel a vzdálenost (jednotka: m)
SK Odporúčaný kábel a vzdialenosť (jednotka: m)
RU Рекомендуемый кабель и расстояние (единица измерения:м)
NO Anbefalt kabel og avstand (enhet: m)

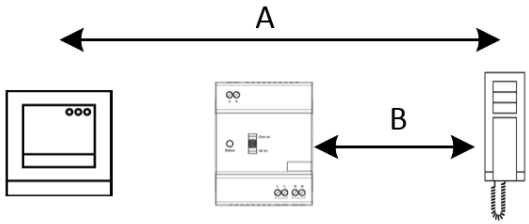

Cable	Coax, 75-5 Ø=0.75 mm, 0.45 mm²	RVV, Ø=1 mm, 2 x 0.75 mm²	J-Y(ST)-Y, Ø=0.8 mm, 2 x 0.5 mm²	J-Y(ST)-Y, Ø=0.6 mm, 2 x 0.28 mm²	UTP 5, 2 x Two pairs, each core Ø=0.5 mm 8 x 0.2 mm²
A	650	610	410	230	640
B	270	260	170	100	260

EN Maximum indoor stations in the same apartment with one mini system controller

FR Postes intérieurs maximaux dans le même appartement avec un contrôleur de système mini

IT Massimo di stazioni interne nello stesso appartemanto con un mini controllore di sistema

FI Maksimit sisä-asemat samassa asunnossa käyttäen yhtä minimi keskusyksikkötä

SE Maximala inomhus stationer i samma lägenhet med en mini systemstyrenheten

PL Maksymalne stacje wewnętrzne w tym samym parametrach z jednym sterownikiem małego systemu

ES Estaciones interiores máximas en el mismo apartamento con un controlador de sistema mini

PT Máximo de estações interiores no mesmo apartamento com um mini controlador de sistema

CZ Maximální číslo vnitřních stanic ve stejném bytě s jedním miniregulátorem systému

SK Maximálny počet vnútorných staníc v rovnakom oddelení s jedným ovládačom mini systému

RU Максимум внутренних станций в одной квартире с одним мини-контроллером системы

NO Maksimum innendørsstasjoner på samme rom med en små system styreenhet

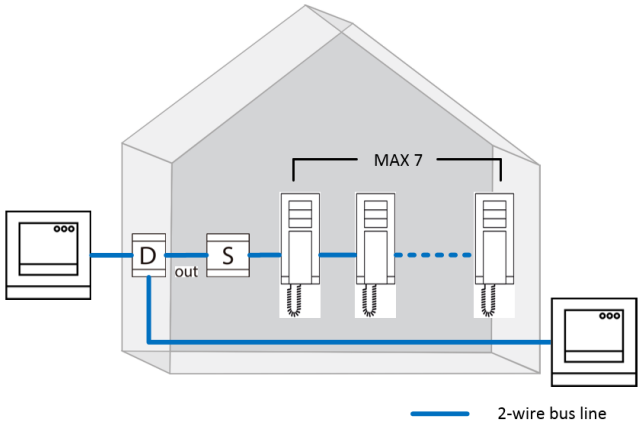

ABB-Welcome

EN Aluminum outdoor station: opeartion
FR Poste extérieur en aluminium : fonctionnement
IT Stazione sterna in alluminio: funzionamento
FI Alumiini ulko-asema: toiminta
SE Aluminium utomhus station: operation
PL Aluminiowa stacja zewnętrzna: obsługa
ES Estación de exterior de aluminio: operación
PT Estação exterior de alumínio: operação
CZ Hliníkové venkovní stanice: provoz
SK Hliníková vonkajšia stanica: chod
RU Алюминиевая наружная станция: работа
NO Aluminium utendørsstasjon: operasjon

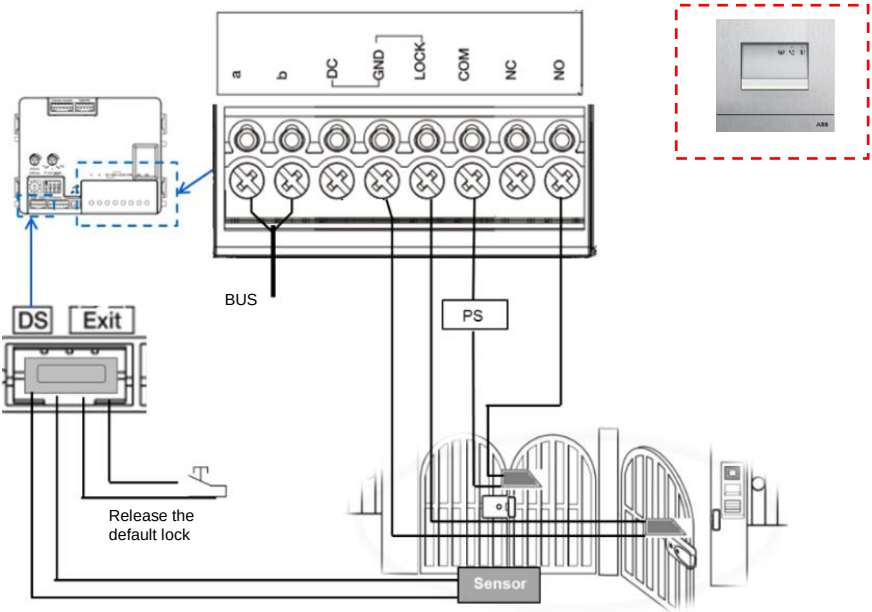

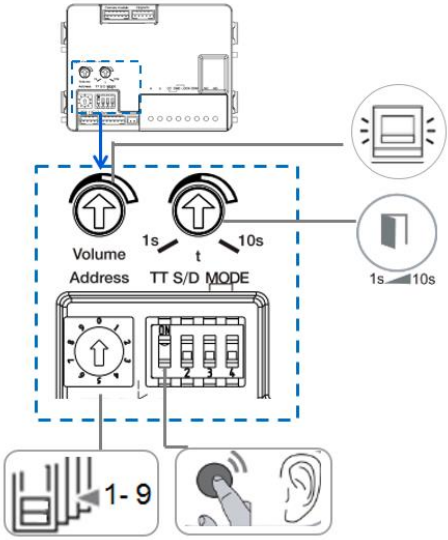
Volume
Address
1s
t
10s
TT S/D MODE
1s
10s
1- 9

EN Recommended installation height for outdoor station
FR Hauteur d'installation recommandée pour le poste extérieur
IT Altezza di installazione raccomandata per stazione esterna
FI Suositeltava asennuskorkeus ulko-asemalle
SE Rekommenderad monteringshöjd för utomhus station
PL Zalecana wysokość instalowania dla stacji zewnętrznej
ES Altura de instalación recomendada para la estación de exterior
PT Altura de instalação recomendada para a estação exterior
CZ Doporučená výška instalaci pro venkovní stanice
SK Odporúčaná výška inštalácie pre vonkajšiu stanicu
RU Рекомендуемая высота для установки наружной станции
NO Anbefalt installasjon høyde til utendørsstasjon

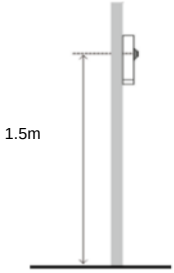

ABB-Welcome

EN Aluminum outdoor station: Flush mounted installation
FR Poste extérieur en aluminium: Installation encastrée
IT Stazione esterna in alluminio: Flusso di Installazione montata
FI Alumiini ulko-asema: Uppoasennus
SE Aluminium utomhus station: Spola monterad installation
PL Aluminiowa stacja zewnętrzna: Instalowanie osadzone
ES Estación de exterior de aluminio: montaje empotrado
PT Estação exterior de alumínio: Instalação embutida
CZ Hliníkové venkovní stanice: instalace pod omítku
SK Hliníková vonkajšia stanica: Vstavaná inštalácia
RU Алюминиевая наружная станция: установка скрытого монтажа
NO Aluminium utendørsstasjon: Innfelt installasjon

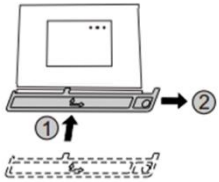

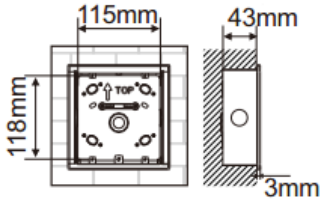

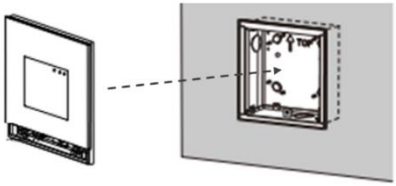

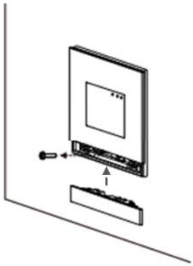

EN Lock type
FR Type de serrure
IT Tipo di Blocco
FI Lukkotyyppi
SE Lås typ
PL Rodzaj zamka
ES Tipo de fijación
PT Tipo de bloqueio
CZ Typ zámku
SK Typ zámku
RU Тип замка
NO Lukke modell

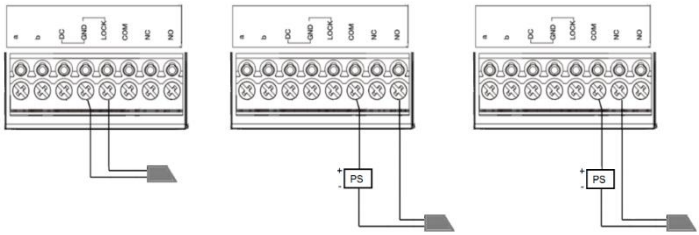

Type A Type B Type C

Lock type	Pic	Operation type	Voltage	Wiring
Electric Strike Lock, 12V		Power supply to open.	12V DC/AC	Type A Type B
Electric Strike Lock, 24V		Power supply to open.	24V DC/AC	Type B
Electric Rim Lock, 12V		Power supply to open.	12VDC	Type A Type B
Electric mortise lock		Power on to close.	12VDC	Type C
Magnetic lock		Power on to close.	12/24VDC	Type C

EN Recommend installation height for indoor station
FR Hauteur d'installation recommandée pour le poste intérieur
IT Altezza di installazione raccomandata per stazione interna
FI Suositeltava asennuskorkeus sisä-asemalle
SE Rekommendera monteringshöjd för inomhus station
PL Zalecana wysokość instalowania dla stacji zewnętrznej
ES Altura de instalación recomendada para la estación de interior
PT Altura de instalação recomendada para a estação interior
CZ Doporučená výška instalace pro vnitřní stanici
SK Odporúčaná výška inštalácie pre vnútornú stanicu
RU Рекомендуемая высота для установки внутренней станции
NO Anbefalt installasjon høyde til innendørsstasjon

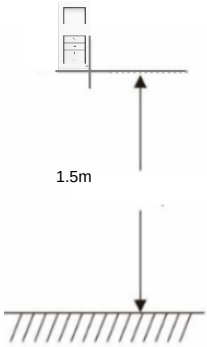

ABB-Welcome

EN Audio handset indoor station opeartion
FR Fonctionnement du poste intérieur du combiné audio
IT Funzionamento apparecchio audio stazione interna
FI Audio-luurin sisä-aseman toiminta.
SE Ljudmottagare hem stationsoperation
PL Obsługa stacji wewnętrznej słuchawki audio
ES Unidad de audio para operación de la estación de interior
PT Operação da estação interior do auscultador
CZ Audio sluchátka pro provoz vnitřní stanice
SK Chod vnútornej slúchadlovej audio stanice
RU Работа аудио телефонной внутренней станции
NO Lyd hodemikrotelefon innendørsstasjon operasjon

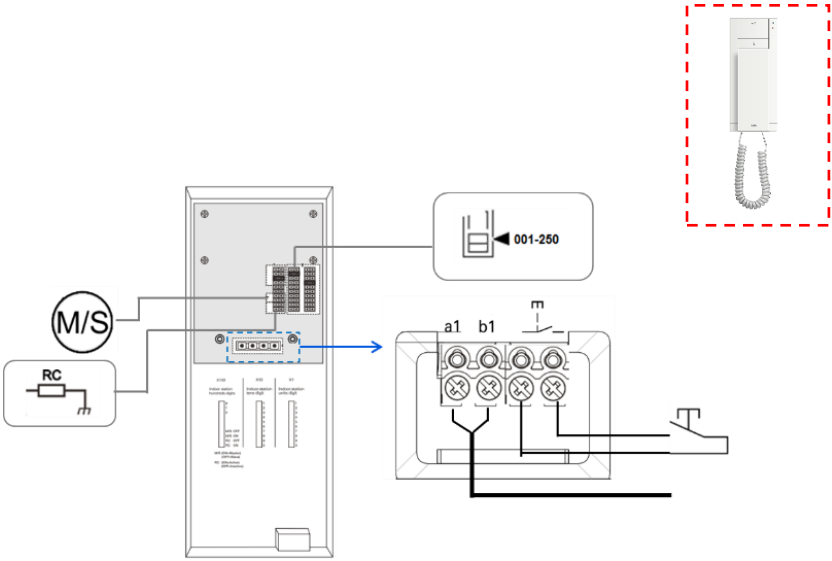

ABB-Welcome

EN Audio handset indoor station: surface mounted installation
FR Poste intérieur du combiné audio: Installation montée sur une surface
IT Apparecchio audio stazione interna: installazione di montaggio a superficie
FI Audio luurin sisä-asema: pinta-asennus
SE Ljudmottagare inomhus station: Utanpåliggande montage
PL Stacja wewnętrznej słuchawki audio: instalowanie na powierzchnii
ES Unidad de audio para la instalación en interior: montaje en superficie
PT Estação interior do auscultador: instalação de superfície
CZ Audio sluchátka pro vnitřní stanice: instalace pod omítku
SK Vnútorná slúchadlová audio stanica: inštalácia na povrch
RU Аудио телефонная внутренняя станция: установка поверхностного монтажа
NO Lyd hodemikrotelefon innendørsstasjon: veggmontert installasjon

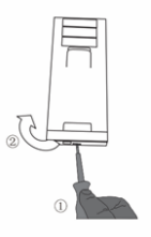

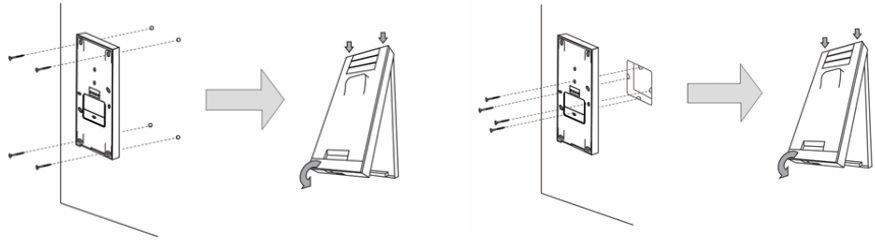

ABB-Welcome

EN Audio hands-free indoor station opeartion
FR Fonctionnement du poste intérieur mains libres audio
IT Funzionamento Viva voce Audio stazione interna
FI Audio kädet vapaana sisä-aseman toiminta
SE Ljud handsfree-station drift inomhus
PL Obsługa stacji wewnętrznej głośnomówiącej audio
ES Audio de manos libres para la operación de la estación de interior
PT Operação da estação interior de mãos livres
CZ Provoz vnitřní stanice s audio hands-free
SK Chod vnútornej hands-free audio stanice
RU Работа внутренней станции с аудио громкой связью
NO Lyd handsfree innendørsstasjon operasjon

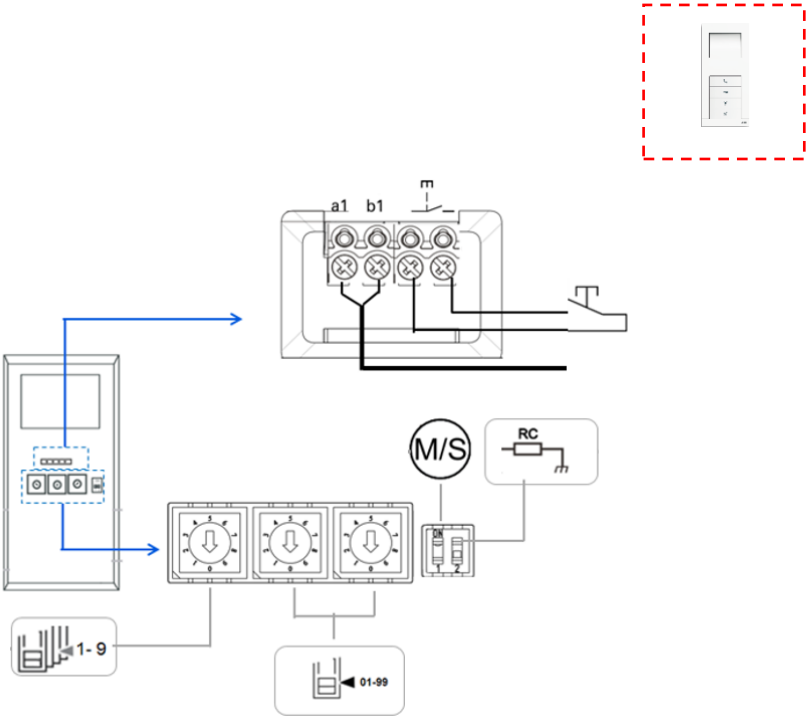

ABB-Welcome

EN Audio hands-free indoor station: Surface mounted
FR Poste intérieur mains libres audio: montée sur une surface
IT Viva voce Audio: montaggio a superficie
FI Audio kädet vapaana sisä-asema: Pinta-asennettu
SE Ljud handsfree-inomhus station: Utanpåliggande
PL Obsługa stacji wewnętrznej głośnomówiącej audio: Instalowanie na powierzchnii
ES Audio de manos libres para la estación de interior Montaje en superficie
PT Estação interior de mãos livres: Montagem de superfície
CZ Audio hands-free vnitřní stanice: pro povrchovou montáž
SK Vnútorná hands-free audio stanica: montovaná na povrch
RU Внутренняя станция с аудио громкой связью: поверхностный монтаж
NO Lyd handsfree innendørsstasjon: Veggmontert

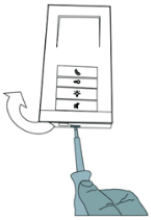

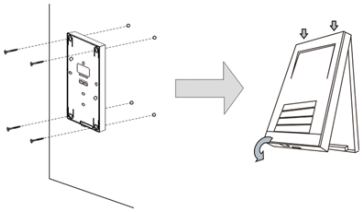

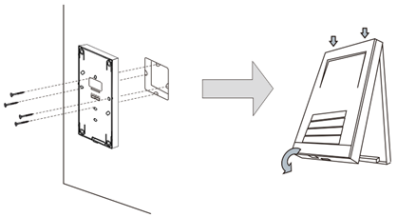

EN Rule of M/S setting
FR Règle de configuration de M/S
IT Impostazione Ruolo di M/S
FI M/S asetuksen sääntö
SE Regel av M/S inställning
PL Zasada ustawienia M/S
ES Regla de configuración M/S
PT Regra de definição M/S
CZ Pravidlo M/S nastavení
SK Pravidlo M/S nastavenia
RU Правило M/S настройки
NO M/S instilling regel

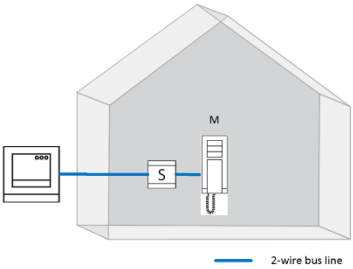

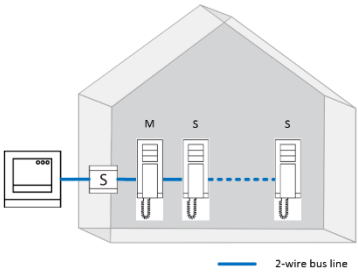

EN Remark: only one indoor station in each apartment must be set in “Master” mode. All additional indoor stations in the same apartment must be set as “Slave”.operation

FR Remarque: un seul poste intérieur dans chaque appartement doit être configuré en mode «Master». Tous les postes intérieurs supplémentaires dans le même appartement doivent être configurés comme fonctionnement «Slave».

IT Nota: solo una stazione per ogni appartamento deve essere impostata in modalità “Master”. Tutte le stazioni interne aggiuntive nello stesso appartamento devono essere impostate su “Slave”.

FI Huomatus: vain yksi sisä-asema jokaisessa asunnossa on asetettava “Master”-tilaan. Kaikki ylimääräiset sisä-asemat samassa asennossa on asetettava “Slave”- toimintaan.

SE Anmärkning: endast en inomhus station i varje lägenhet måste ställas in i "Master" mod. Alla ytterligare inomhus stationer i samma lägenhet måste ställas in som "Slave" .operation

PL Uwaga: Tylko jedna stacja wewnętrzna w każdym mieszkaniu musi być ustawiony w trybie “Master”. Wszystkie dodatkowe stacje wewnętrzne w tym samym mieszkaniu musi być ustawione jako tryb “Slave”. Obsługa

ES Observación: solo una estación de interior en cada apartamento se debe establecer en el modo "Maestro". Todos los aparatos internos adicionales en el mismo apartamento se deben establecer en el modo de operación "Esclavo"

PT Observação: só deve estar uma estação interior em cada apartamento definida em modo "Mestre". Todas as estações interiores adicionais do mesmo apartamento deve estar definidas como "Servo".

CZ Poznámka: pouze jedná vnitøní stanice v každém bytì musí být nastaven v režimu "Mistr". Všechny další vnitøní stanice ve stejném bytì musí být nastaveni na provoz jako "Otrok".

SK Poznámka: len jedna vnútorná stanica v každom byte môže byť nastavená v režime “Hlavný”. Ostatné prídavné vnútorné stanice v rovnakom byte musia byť nastavené ako “Pomocné”

RU Примечание: только одна внутренняя станция в каждой квартире должна быть настроена в режиме "Master". Все дополнительные внутренние станции в той же квартире должны работать в режиме "Slave"

NO Merke : Kun en innendørsstasjon på enhvert rom må installeres på “Master” mote. Alle andre innendørsstasjoner på det samme rommet må installeres på “Slave” mote.

EN Rule of RC setting
FR Règle de configuration de RC
IT Impostazione Ruolo RC
FI RC asetuksen sääntö
SE Regel av inställning RC
PL Zasada ustawienia RC
ES Regla de configuración RC
PT Regra de definição RC
CZ Pravidlo nastavení RC
SK Pravidlo RC nastavenia
RU Правило RC настройки
NO Fjernstyring instilling regel

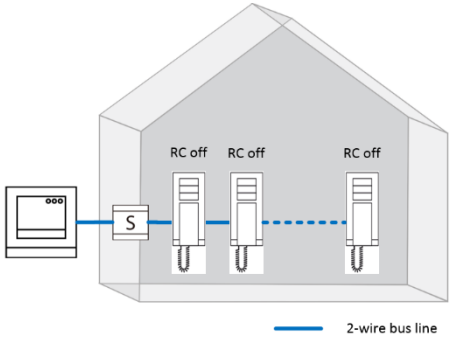

EN Remark: In pure audio installations, all audio indoor stations are set as “RC off”.

FR Remarque: Dans les installations audio pures, tous les postes intérieur audio sont définis comme «RC off».

IT Nota: In installazioni di solo audio, tutte le stazioni audio interne sono impostate con “RC off”.

FI Huomautus: Puhtaissa audio-asennuksissa, kaikki audio sisä-asemat on asetettu “RC off” tilaan.

SE Anmärkning: I rena ljudinstallationer, alla ljud inomhus stationer säts som "RC off".

PL Uwaga: W instalowaniu audio czystego, wszystkie wewnętrzne stacje są ustawione jako “RC off”.

ES Observación: En las instalaciones de audio puro, todas las estaciones de interior audio se establecen como "RC desactivado".

PT Nota: Em instalações de áudio puras, todas as estações de áudio interiores estão definidas como "RC off".

CZ Poznámka: V èistì zvukové instalace, všechny vnitøní audio stanice jsou nastaveny jako "RC off".

SK Poznámka: Pri výlučne audio inštaláciách sú všetky vnútorné audio stanice nastavené ako “RC vyp”.

RU Примечание: В чистых аудио настройках, все аудио внутренние станции настроены, как "RC выкл".

NO Merke : Alle lyd innendørsstasjoner kan installeres på “RC off”.