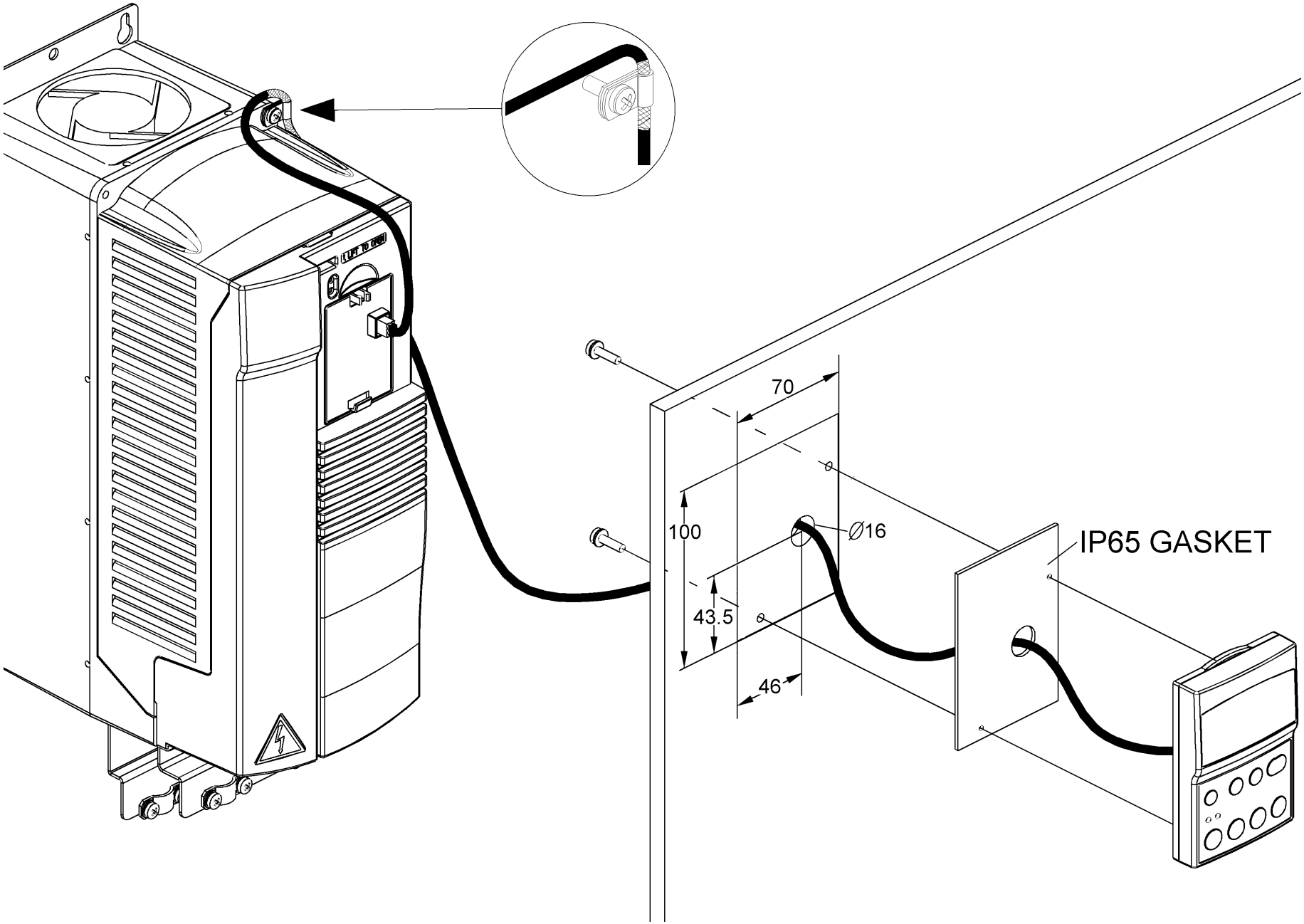
70
100
Ø16
43.5
46
IP65 GASKET